SDF-50

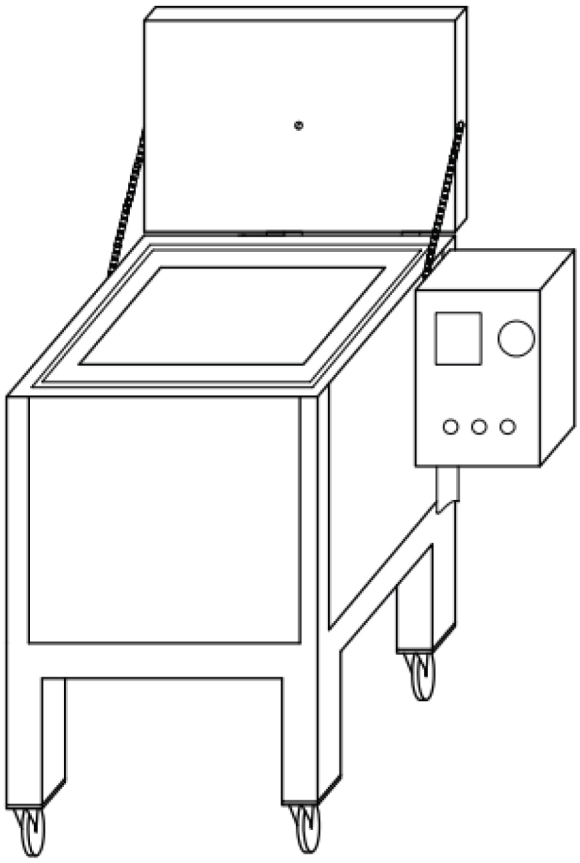

bruksanvisning

Översättning av Bruksanvisning i original

0448 023 001 SE 20261106

EU DECLARATION OF CONFORMITY

According to
The Low Voltage Directive 2014/35/EU, entering into force 20 April 2016
The Machinery Directive 2006/42/EC, entering into force 17 May 2006

Type of equipment
Electrode Oven

Type designation
PSE-5, PSE-10, SDE-50, SDE-100, SDE-250, SDF-50, SDF-250

Brand name or trademark
ESAB

Manufacturer or his authorised representative
Name, address, and telephone No:
ESAB Group Inc.
2800 Airport Road, Denton, TX 76207
Phone: 1-800-372-2123

The following harmonised standard in force within the EEA has been used in the design:

EN 60335-2-36 Electrical appliances – Safety Part 2-36: Particular requirements for commercial electric cooking ranges, ovens, hobs and hob elements.
EN 60204-1:2018 Safety of machinery – Electrical equipment of machines – Part 1: General requirements.
EN ISO 12100 Safety of machinery – General principles of design – Risk assessment and risk reduction

Additional Information:
Restrictive use, Class A equipment, intended for use in location other than residential.

By signing this document, the undersigned declares as manufacturer, or the manufacturer's authorised representative established within the EEA, that the equipment in question complies with the safety requirements stated above.

Date	**Signature**	**Position**
2023-02-08	Carlos De Lima	Global R&D Standards Expert

CE 2023

1 SÄKERHET **4**
1.1 Användning av symboler **4**
1.2 Säkerhetsåtgärder **4**
2 INLEDNING **5**
2.1 Ugnsanvändning och -användningsområde **5**
3 TEKNISKA DATA **6**
4 DRIFT **7**
BESTÄLLNINGSNUMMER **9**
KRETSSCHEMA **10**
RESERVDELSBESTÄLLNING **11**

 © ESAB AB 2026

1 SÄKERHET

1.1 Användning av symboler

Genomgående i handboken: Betyder Obs! Var uppmärksam!

FARA!
Innebär fara som, om den inte undviks, omedelbart leder till allvarliga personskador eller dödsfall.

VARNING!
Innebär potentiell fara som kan resultera i personskada eller dödsfall.

VAR FÖRSIKTIG!
Innebär fara som kan leda till mindre allvarlig personskada.

VARNING!
Innan användning, läs och förstå denna Bruksanvisning och följ alla etiketter, arbetsgivarens säkerhetsrutiner och säkerhetsdatablad (SDS).

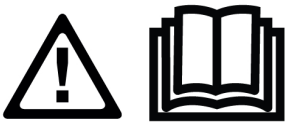

1.2 Säkerhetsåtgärder



ELEKTRISK STÖT – Kan döda

- Installera och jorda utrustningen enligt handboken.
- Rör ej strömförande delar eller elektroder med bara händer eller med våt skyddsutrustning.
- Isolera dig från arbetet och marken.
- Se till att din arbetsställning är säker.



BRANDFARA

- Använd inte om nätsladden är trasig eller om temperaturvariationen för ugnen är onormal (dvs. större än vad som rekommenderas enligt handboken/faktabladet) eftersom det kan orsaka brand.
- Verifiera att det inte finns några brännbara material i närheten.



HET YTA - Delar kan orsaka brännskador

- Vidrör inte delar med bara händer.
- Vänta tills ugnen har svalnat innan du hanterar eller arbetar med den.
- Använd lämpliga verktyg och/eller isolerade svetshandskar när du hanterar heta delar för att undvika brännskador.

© ESAB AB 2026

2 INLEDNING

2.1 Ugnsanvändning och -användningsområde

SDF-50-serien med torknings- och förvaringsugnar är stora temperaturstyrda skåp för svetspulver i vanliga industrikonfigurationer. Ugnarna är utformade för påfyllning av svetspulver uppifrån och borttagning nerifrån. Du kan använda den lättanvända digitala styrenheten till att ange och styra temperaturen över ett brett intervall för förberedelse, torkning och förvaring. Det finns elektriska värmare i väggarna som värmer upp svetspulvret jämnt utan att det behöver roteras eller vridas. Kraftig isolering, tålig industriell design, externa ytor belagda med elektrostatisk lack och kraftiga låsbara hjul gör de här ugnarna till en utmärkt investering för långvarig användning.

 © ESAB AB 2026

3 TEKNISKA DATA

	SDF-50
Maximal kapacitet	50 kg
Spänning	Trefas: 380–415 V
Frekvens	50/60 Hz
Utgång	3000 W
Temperatur	Upp till 400 °C, digital termostat
Yttermått (längd x bredd x höjd, cm)	107 × 67 × 113
Vikt (utan elektroder)	110 kg

OBS!
Du kan ange uppvärmningstemperatur för ugnen från omgivningstemperaturen och upp till 400 °C.

© ESAB AB 2026

4 DRIFT

OBS!
Se till att den tekniska specifikationen på produkten motsvarar elnätet i ditt nätverk.

Kontrollera spännings- och frekvensinformationen och att det inte finns något fel som kan påverka ugnens funktion.

VARNING!
När du inte använder ugnen vrider du strömbrytaren till läget O och drar ur nätsladden ur vägguttaget.

- Anslut nätsladden till ugnen till ett vägguttag enligt rekommendationerna i den tekniska informationen. Se till att vägguttaget matchar ugnskontakten.
- Lås dörren när du har fyllt på önskad mängd svetspulver (upp till 50 kg).
- Sätt på ugnen genom att vrida strömbrytaren på kontrollpanelen till läget I.
- När strömmen är på lyser en grön lampa (enfas) respektive tre gröna lampor (trefas). Om lamporna inte lyser kontrollerar du strömanslutningen. Se bilden nedan.

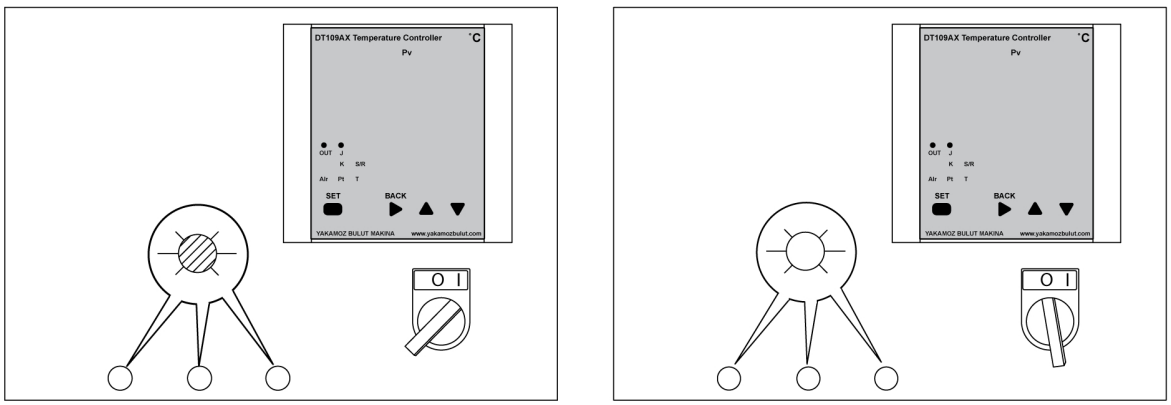

- Ange önskad temperatur
  - När du sätter på ugnen visas aktuell och inställd temperatur på skärmen på styrenheten.
  - Om du vill ange en annan temperatur håller du in SET i två sekunder. Använd uppåt- och nedåtknappen till att välja önskad inställd temperatur. När önskad temperatur visas på skärmen på styrenheten trycker du på SET igen.
  - Ugnen värms upp till den inställda temperaturen. När ugnen har nått den inställda temperaturen avslutas uppvärmningen och den gröna lampan slocknar. När temperaturen sjunker under den inställda temperaturen startar uppvärmningen automatiskt och den gröna lampan tänds.

 © ESAB AB 2026

- Ventilen släpper ut het rök och låter fukt tränga ut. Öppna avluftningsventilen på ovansidan under följande förhållanden.
  - Under uppvärmningsprocessen.
  - Innan du öppnar dörren.

OBS!
Använd handskar som uppfyller standarden EN 407 när du öppnar ventilen.

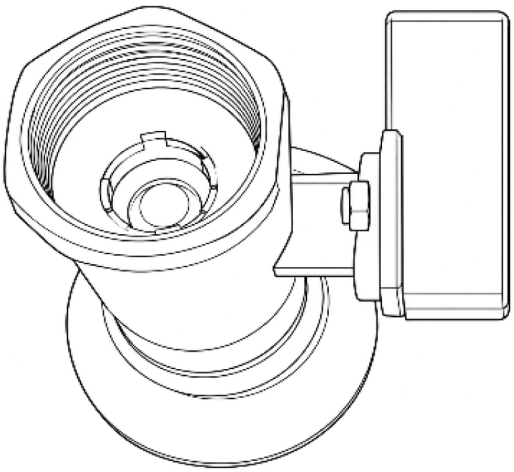



OBS!
Byt filtret var sjätte månad. Byt ut det oftare vid frekvent användning eller om föroreningsgraden är hög.

- Stäng avluftningsventilen på ovansidan när uppvärmningscykeln är avslutad.
- För att använda svetspulvret placerar du en 40–50 cm hög hink, med en volym på cirka 20–25 liter, under ugnsrännan. Släpp försiktigt ut svetspulver i hinken genom att dra i den nedre armen. När hinken är full eller du har släppt ut tillräckligt med svetspulver trycker du tillbaka armen.

OBS!
Använd handskar som uppfyller standarden EN 407 när du öppnar ventilen.

 © ESAB AB 2026

BILAGA

BESTÄLLNINGSNUMMER

Ordering number	Denomination	Type	Notes
0700 100 021	Stationary submerged arc welding powder drying oven	SDF-50	Three phase 380- 415 V AC 50/60 Hz

Teknisk dokumentation finns online på: **www.esab.com**

© ESAB AB 2026

KRETSSCHEMA

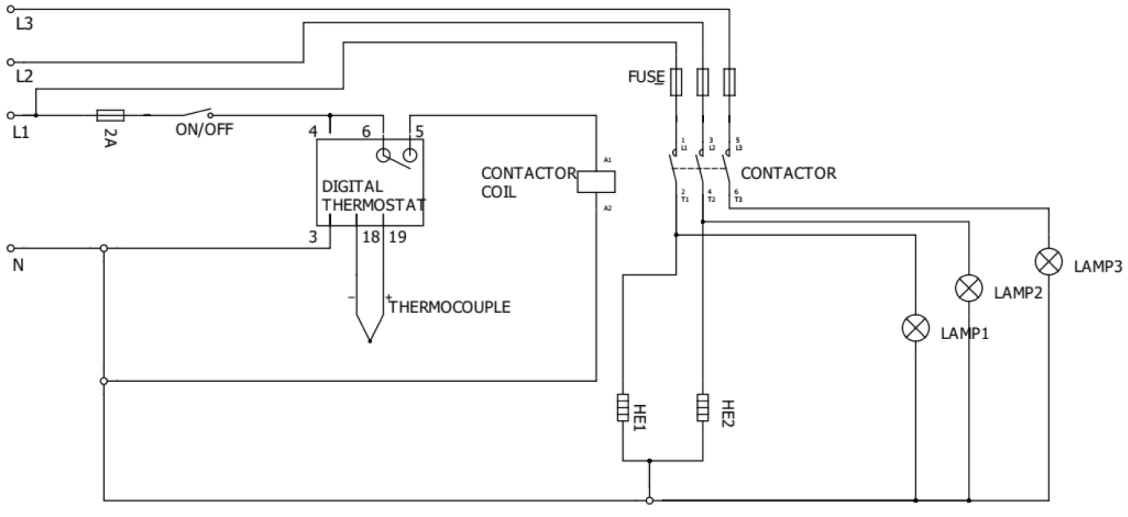

 © ESAB AB 2026

RESERVDELSBESTÄLLNING

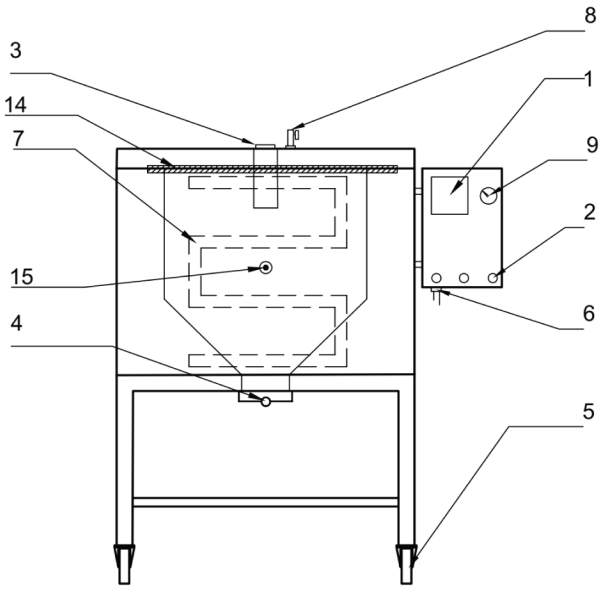

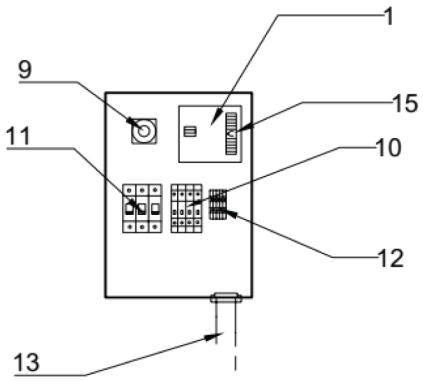

Item no.	Qty.	Ordering number	Description	Notes
1	1	0700 100 002	Digital thermostat	DT-109A
2	3	0700 100 003	Signal lamp	220 V
	3	0700 100 004	Signal lamp	110 V
3	1	0700 100 006	Door handle	
4	1	0700 100 028	Puller arm	
5	2	0700 100 008	Castors without brake	Back
	2	0700 100 009	Castors with brake	Front
6	1	0700 100 031	Cable gland	
7	2	0700 100 011	Heating element	220 V
	2	0700 100 012	Heating element	110 V
8	1	0700 100 020	Air valve	
9	1	0700 100 018	Power switch	
10	2	0700 100 015	Fuse (automatic)	10 A
	1	0700 100 016	Fuse (automatic)	2 A
11	1	0700 100 017	Contactor 220V UNI	220 V
	1	0700 100 023	Contactor 110C UNI	110 V
12	1	0700 100 019	Terminal	
13	1	0700 100 013	Power cable with plug	CEE 5x32 A 400 V plug
	1	0700 100 014	Power cable with plug	110 V
14	1	0700 100 163	Fiberglass wick	SDF-50
15	1	0700 100 165	Thermocouples	

 © ESAB AB 2026

A **WORLD** OF **PRODUCTS** AND **SOLUTIONS.**



Kontaktinformation finns på esab.com

ESAB AB, Lindholmsallén 9, Box 8004, 402 77 Gothenburg, Sweden, Phone +46 (0) 31 50 90 00

manuals.esab.com